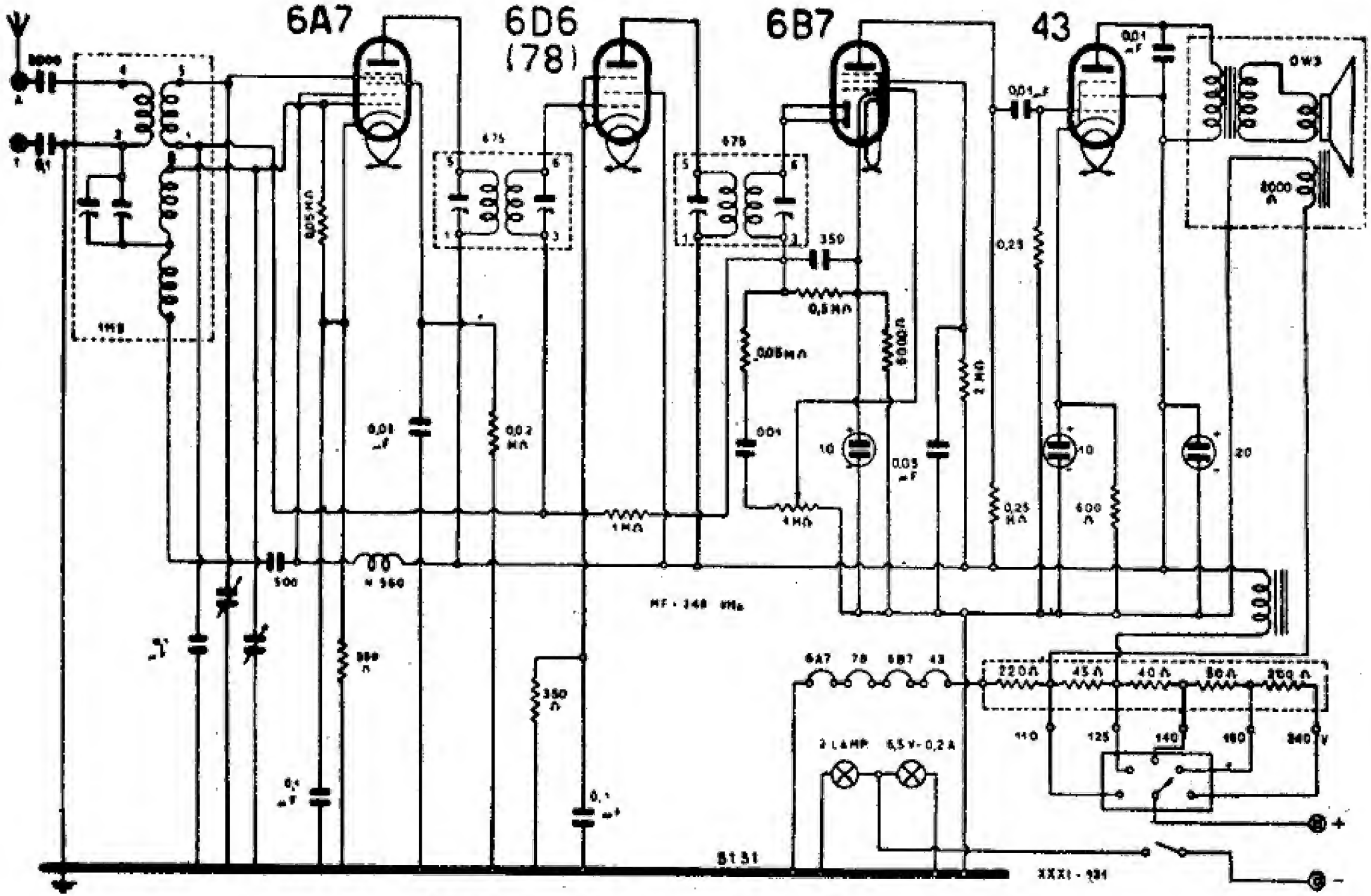

S.I.A.R.E. CROSLEY - MOD. « 7411 D. C. »